# Sirius HD
# Holzfenster schlank: Einsatz im Denkmalschutz



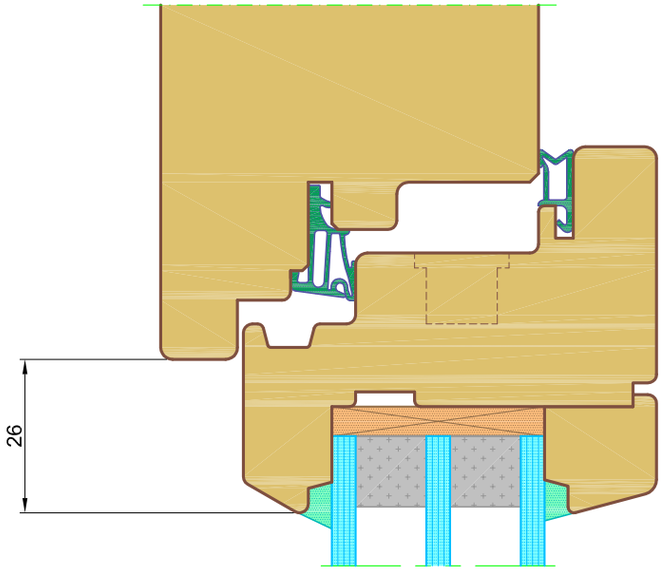


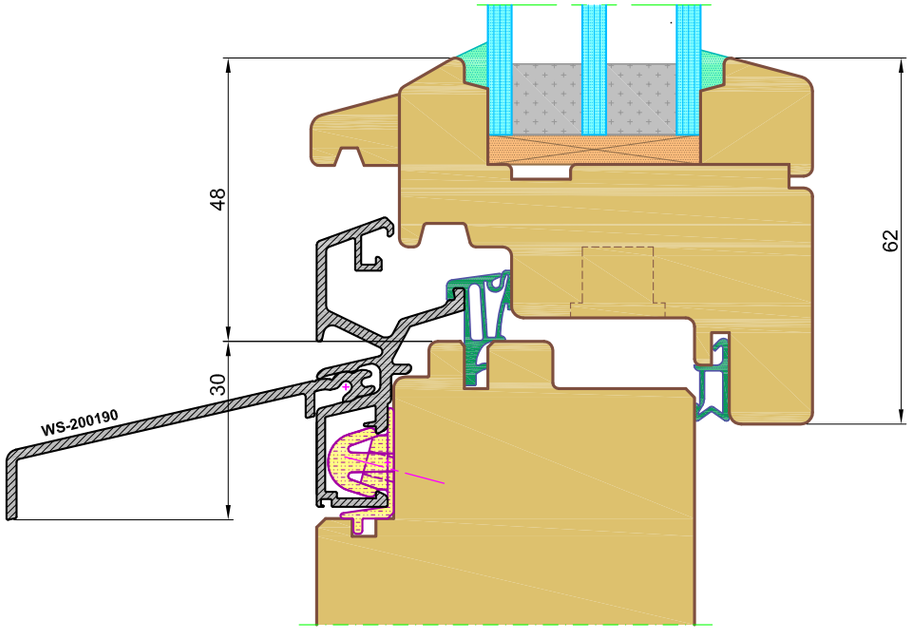

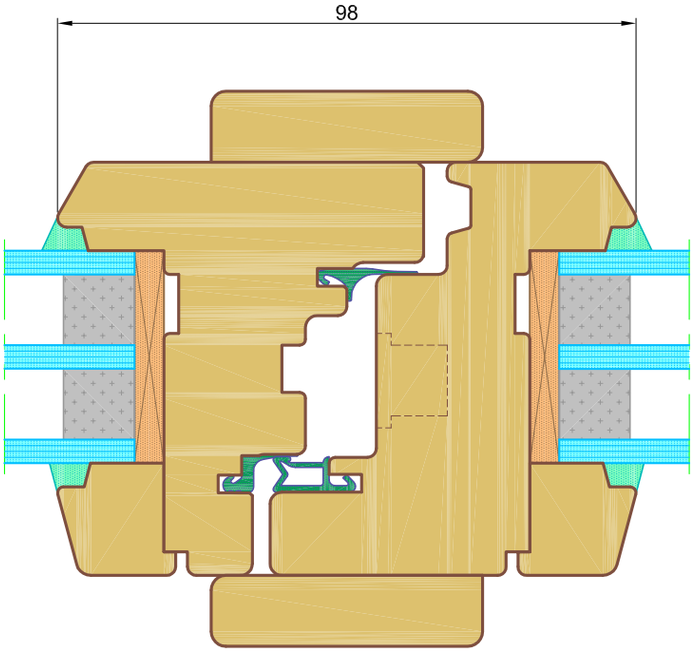
98

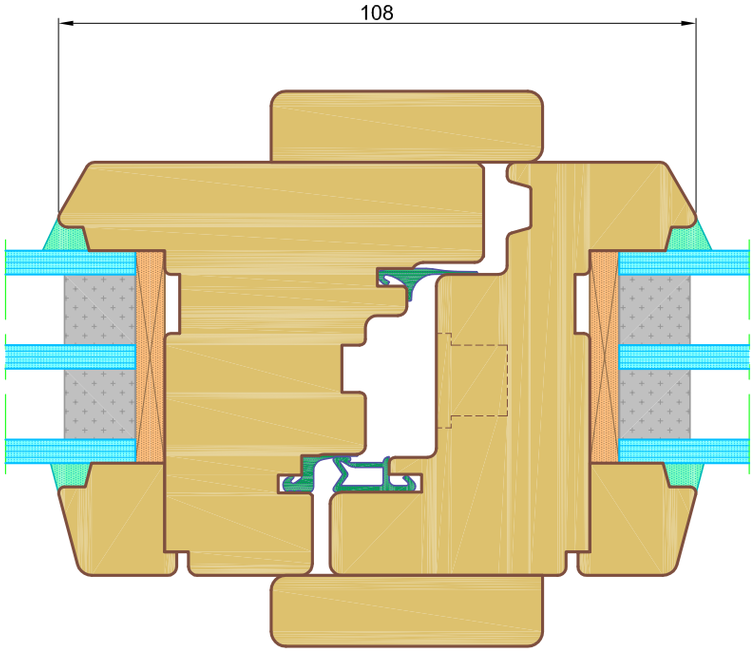
108